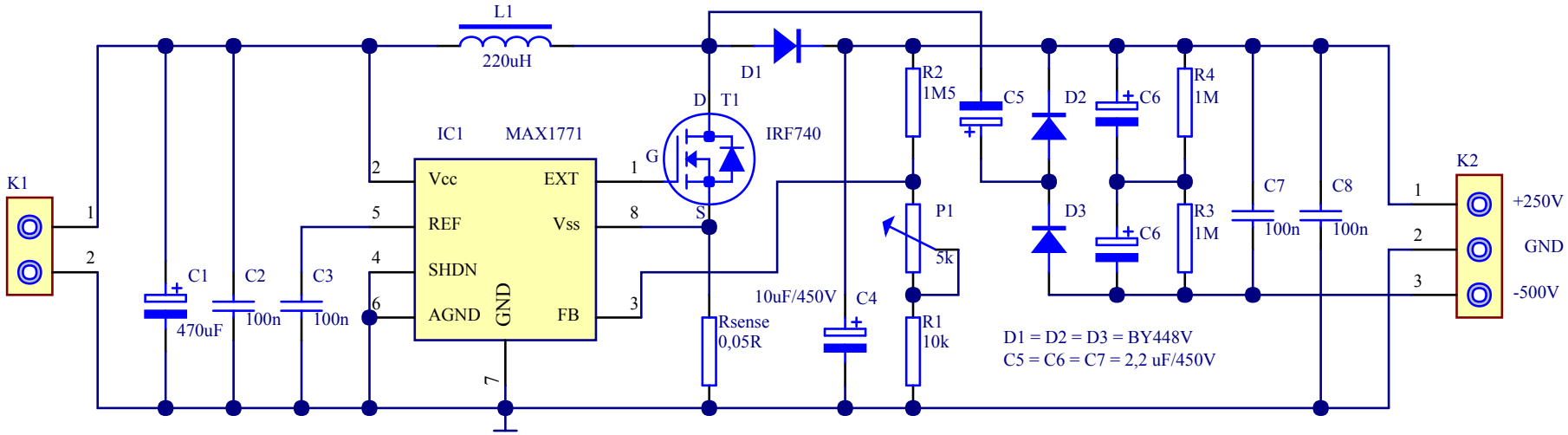

Za čim večji izkoristek je položaj elementov na TIV zelo kritičen,
paziti moramo tudi na kar nekaj stvari:

T1 naj ima čim manjši Qg, Rdson in Coss.
R2, C4, C6 morajo izdržati najmanj 300V
Diode morajo biti ultra-fast recovery (50 nS)
C1, C4 morata imeti nizek ESR
C2, C3 morata biti čim bliže priključkov IC-a
P1 je dobro da je multiturn za lažjo nastavitev izhodne napetosti
pri problemu s stabilnostjo vežemo 100 pF/250V kondenzator na R2
L1 mora vzdržati vsaj 2A
Rsense mora vzdržati vsaj 2A

Title	**DC/DC pretvornik z MAX1771**	
Size A4	Number	Revision
Date: 12-Jun-2011		Sheet of
File: F:\ADVSCH\SCOPE\MAX1771.SCH		Drawn By: B. Zupan